購入部品一覧

ITEM	PART NUMBER	QTY	TITEL	COMPANY
106	KESS10-60	1	平行キー	MISUMI
101	AF3S35N60L-BLP075T2	1	ACサーボギアモータ	NISSEI
102	6910	2	深溝玉軸受	KOYO
103	GJ3055F0 KA3J 55 78 12 PTFE NOK	1	PTFE リップシール	NOK
104	CXFY-D8-L20-N	34	ウレタン　クッションタイプ	MISUMI
105	80B-3030	1	BUSH	MISUMI

製作部品一覧

ITEM	PART NUMBER	QTY	TITEL	MATERIAL
1	251028MARS-2T-P01	1	OUTER CASE	SUS 304
2	251028MARS-2T-P02	1	ROTOR BODY	SUS 304
3	251028MARS-2T-P03	1	UPPER COVER	SUS 304
4	251028MARS-2T-P04	1	LOWER COVER	SUS 304
5	251028MARS-2T-P05	1	DRIVE SHAFT	SUS 304
6	251028MARS-2T-P06	1	MOTOR FLANGE	MC NYLON
10	251028MARS-2T-P10	1	HOLDER	SUS 304
13	251028MARS-2T-P13	1	WASHER	SUS 304
7	251028MARS-2T-P07	14	SCRAPER	ニューライト
8	251028MARS-2T-P08	4	SCRAPER	ニューライト
9	251028MARS-2T-P09	2	SCRAPER	ニューライト
11	251028MARS-2T-P11	2	SPACER	SUS 304
12	251028MARS-2T-P12	2	SPACER	SUS 304
14	251028MARS-2T-P14	2	角紐 パッキン 8x8	Rubber

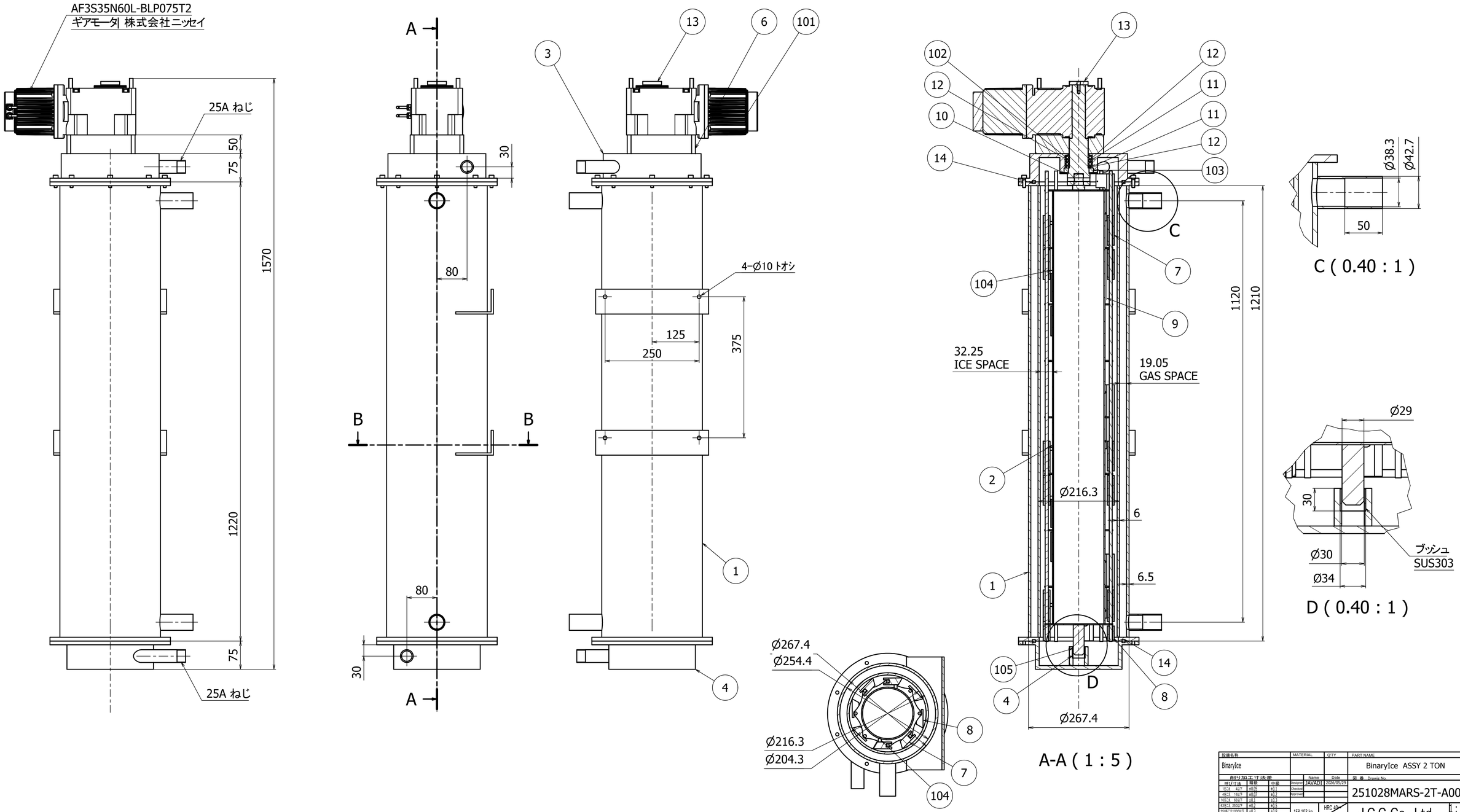

設備名称	MATERIAL	QTY	PART NAME
BinaryIce			BinaryIce ASSY 2 TON
再付り加工寸法測	Name	Date	図番 Drawing No.
呼び寸法 精級 中級	Designer JAVADI	2026/05/29	251028MARS-2T-A00
18-2.5 4以下 ±0.05 ±0.1	Checked		
48-2.5 16以下 ±0.07 ±0.2	Approved		
180-2.5 63以下 ±0.1 ±0.3			
630-2.5 250以下 ±0.2 ±0.5			
2000-2.5 1000以下 ±0.3 ±0.8	158.103 kg	HRC 40	J.C.C Co,. Ltd.
W : 2. Finishing ( )	重量 WEIGHT	熱処理 Heat treatment	1 : 5
			尺度 Scale A1